Rep.	Qté	N° de Pièce	Indice	Désignation
1	1	AT 043	-	VALISE PELI 1720
2	1	AT 008-05	-	CONTRE MOUSSE STD - PELI 1720
3	1	AT 042-01	-	INTERIEUR DE VALISE MH2

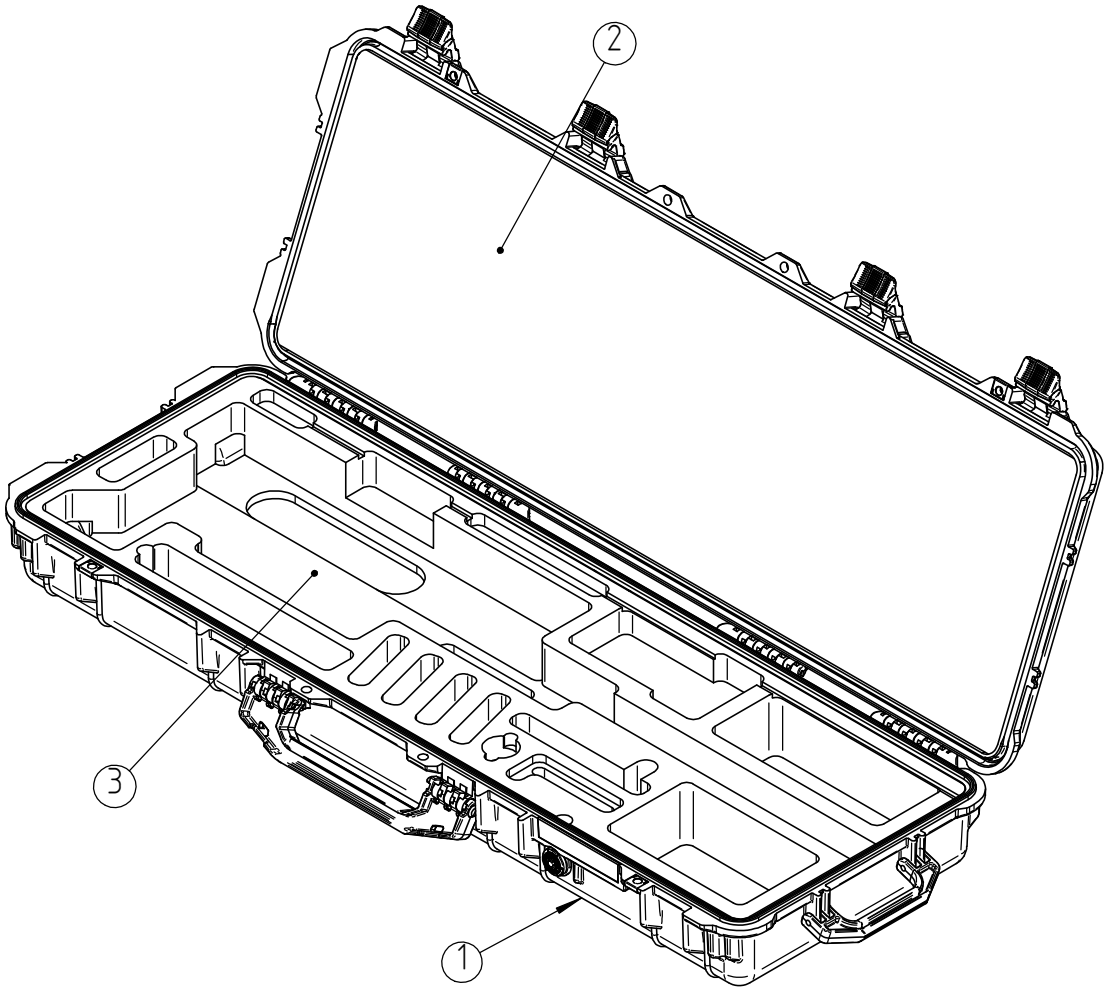

CHANFREINS NON COTES : 0.2 à 0.3 X 45° ¦ RAYONS NON COTES : 0.2 à 0.3
CHAMFERS W/O DIMS : 0.2 à 0.3 X 45° ¦ RADIUS W/O DIMS : 0.2 à 0.3

Etat de surface: - N8

Traitement: -

Matière: -

Toutes les cotes sont en millimètres
All dimensions are in millimeters

Tolérance générales: Iso 2768 -mK
Groupe de tolérance: -

Index	No CT	Date	Visa
Ech. 1:1			A4

Ce document est la propriété de PGM Précision. Il ne peut être utilisé, reproduit ou communiqué à des tiers sans l'autorisation préalable expresse de PGM Précision.
This document is the property of PGM Précision. It may not be used, reproduced or disclosed to third party without prior formal consent of PGM Précision.

Dess.	26-10-2017	MOGENIER
Contr.	-	-
OPG	-	-
N° CR : -		Sous-Ensemble -
PSA: -	AQL: -	

VALISE AMENAGEE MH2

PGM PRECISION SARL - BP29-74334 POISY CEDEX
www.pgmprecision.com - contact@pgmprecision.com
TEL: +33 (0)4 50 46 37 27 / FAX: +33 (0)4 50 463649

AAT 007-01 | - | f 1/3

© COPYRIGHT PGM PRECISION SARL